Bohle

MasterTrack FT

Система стеклянных раздвижных дверей высшего класса

Испытайте абсолютно новую плавность хода

Набор Bohle MasterTrack FT 60 для настенного монтажа одностворчатой двери с демпфером

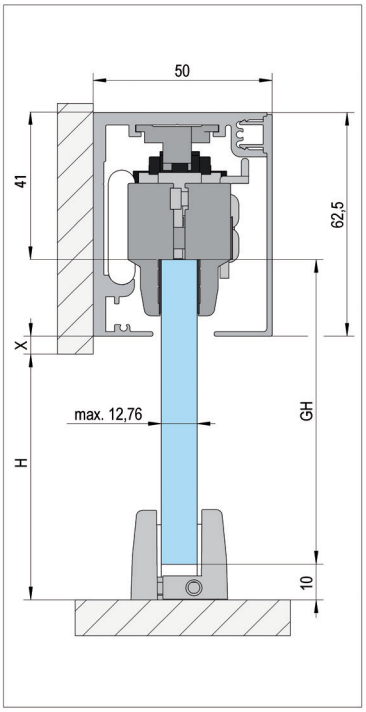

ДЛИНА	ОТДЕЛКА	АРТИКУЛ
2000 мм	**Анодированный алюминий E6/EV1**	**BO 5762011**
2000 мм	Под нержавеющую сталь E4/C31	**BO 5762012**
2500 мм	Анодированный алюминий E6/EV1	**BO 5762511**
2500 мм	Под нержавеющую сталь E4/C31	**BO 5762512**

Монтаж	Настенный монтаж
Макс. Вес двери	60 кг

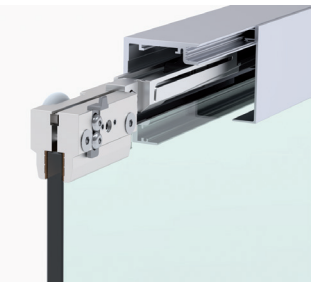

ОБЪЕМ ПОСТАВКИ:

1x	Несущий трек
1x	Декоративная крышка
2x	Каретка
2x	Демпфер
1x	Напольная направляющая
2x	Декоративная накладка

ℹ Для закаленного стекла 8 - 12 мм · для триплекса 8,76 - 12,76 мм · нет необходимости в вырезах на стекле · минимальная ширина створки 600 мм · профиль с просверленными отверстиями

Набор Bohle MasterTrack FT 60 для потолочного монтажа одностворчатой двери с демпфером

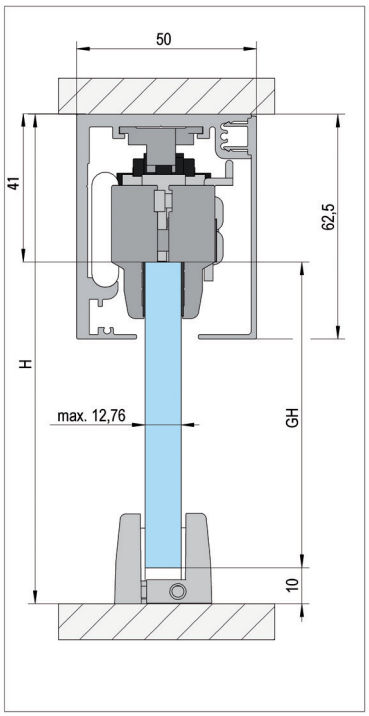

ДЛИНА	ОТДЕЛКА	АРТИКУЛ
2000 мм	**Анодированный алюминий E6/EV1**	**BO 5762021**
2000 мм	Под нержавеющую сталь E4/C31	**BO 5762022**
2500 мм	Анодированный алюминий E6/EV1	**BO 5762521**
2500 мм	Под нержавеющую сталь E4/C31	**BO 5762522**

Макс. Вес двери	60 кг

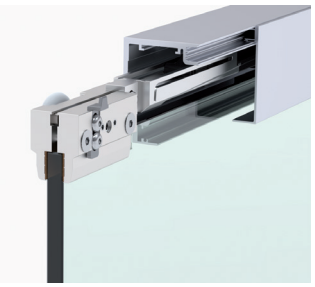

ОБЪЕМ ПОСТАВКИ:

1x	Несущий трек
1x	Декоративная крышка
2x	Каретка
2x	Демпфер
1x	Напольная направляющая

ℹ Для закаленного стекла 8 - 12 мм · для триплекса 8,76 - 12,76 мм · нет необходимости в вырезах на стекле · минимальная ширина створки 600 мм · профиль с просверленными отверстиями

Набор Bohle MasterTrack FT 60 для потолочного монтажа двери с демпфером с глухой створкой

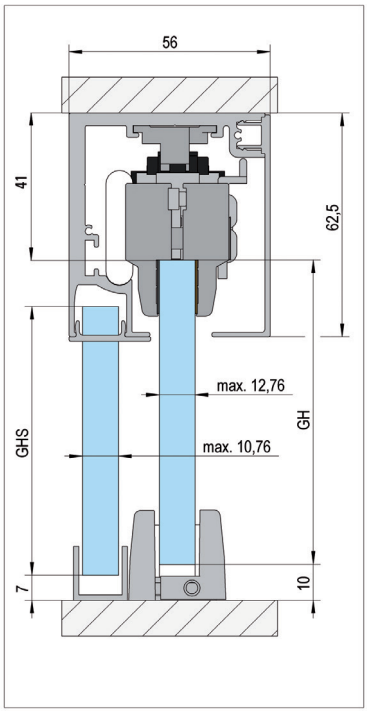

ДЛИНА	ОТДЕЛКА	АРТИКУЛ
2000 мм	**Анодированный алюминий E6/EV1**	**BO 5762031**
2000 мм	Под нержавеющую сталь E4/C31	**BO 5762032**
2500 мм	Анодированный алюминий E6/EV1	**BO 5762531**
2500 мм	Под нержавеющую сталь E4/C31	**BO 5762532**

Макс. Вес двери	60 кг

ОБЪЕМ ПОСТАВКИ:

1x	Несущий трек
1x	Декоративная крышка
2x	Каретка
2x	Демпфер
1x	Напольная направляющая
1x	Канал для глухого остекления

ℹ Для закаленного стекла 8 - 12 мм · для триплекса 8,76 - 12,76 мм · Глухая створка: закаленное стекло 8 - 10 мм, триплекс 8,76 - 10,76 мм · Нет необходимости в вырезах на стекле · Минимальная ширина створки 600 мм · Профиль с просверленными отверстиями

Набор Bohle MasterTrack FT 80 для настенного монтажа одностворчатой двери с демпфером

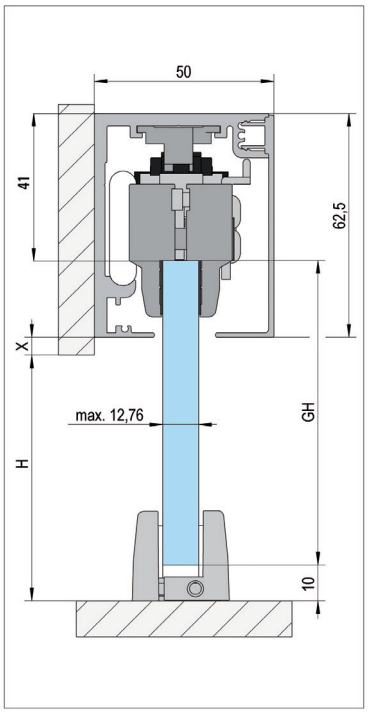

ДЛИНА	ОТДЕЛКА	АРТИКУЛ
2000 мм	**Анодированный алюминий E6/EV1**	**BO 5782011**
2000 мм	Под нержавеющую сталь E4/C31	**BO 5782012**
2500 мм	Анодированный алюминий E6/EV1	**BO 5782511**
2500 мм	Под нержавеющую сталь E4/C31	**BO 5782512**
3000 мм	Анодированный алюминий E6/EV1	**BO 5783011**
3000 мм	Под нержавеющую сталь E4/C31	**BO 5783012**

Макс. Вес двери	60 кг

ОБЪЕМ ПОСТАВКИ:

1x	Несущий трек
1x	Декоративная крышка
2x	Каретка
2x	Демпфер
1x	Напольная направляющая
2x	Декоративная накладка

ℹ Для закаленного стекла 8 - 12 мм · для триплекса 8,76 - 12,76 мм · Нет необходимости в вырезах на стекле · Минимальная ширина створки 790 мм · Профиль с просверленными отверстиями

Набор Bohle MasterTrack FT 80 для потолочного монтажа одностворчатой двери с демпфером

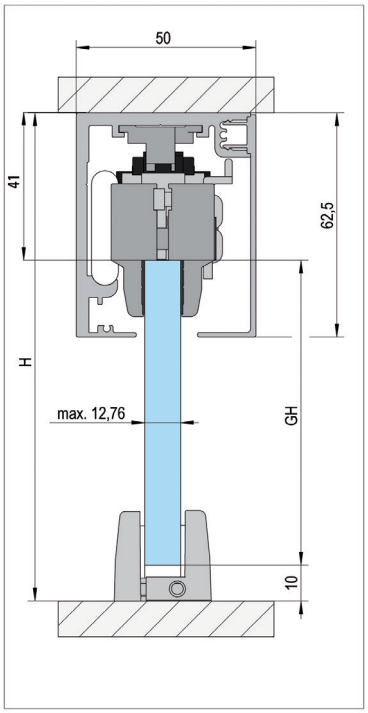

ДЛИНА	ОТДЕЛКА	АРТИКУЛ
2000 мм	**Анодированный алюминий E6/EV1**	**BO 5782021**
2000 мм	Под нержавеющую сталь E4/C31	**BO 5782022**
2500 мм	Анодированный алюминий E6/EV1	**BO 5782521**
2500 мм	Под нержавеющую сталь E4/C31	**BO 5782522**
3000 мм	Анодированный алюминий E6/EV1	**BO 5783021**
3000 мм	Под нержавеющую сталь E4/C31	**BO 5783022**

Макс. Вес двери	80 кг

ОБЪЕМ ПОСТАВКИ:

1x	Несущий трек
1x	Декоративная крышка
2x	Каретка
2x	Демпфер
1x	Напольная направляющая

ℹ Для закаленного стекла 8 - 12 мм · для триплекса 8,76 - 12,76 мм · Нет необходимости в вырезах на стекле · Минимальная ширина створки 790 мм · Профиль с просверленными отверстиями

Набор Bohle MasterTrack FT 80 для потолочного монтажа двери с демпфером с глухой створкой

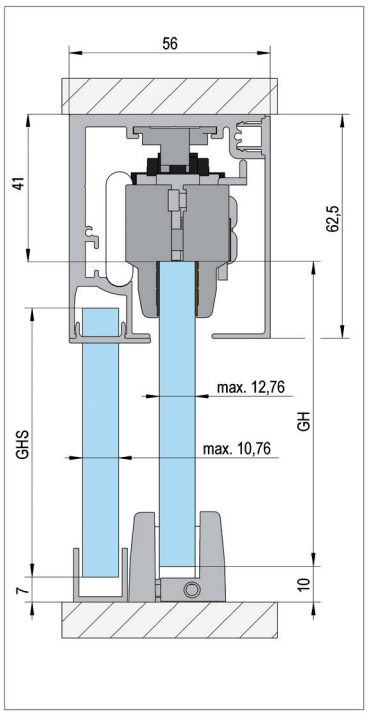

ДЛИНА	ОТДЕЛКА	АРТИКУЛ
2000 мм	**Анодированный алюминий E6/EV1**	**BO 5782031**
2000 мм	Под нержавеющую сталь E4/C31	**BO 5782032**
2500 мм	Анодированный алюминий E6/EV1	**BO 5782531**
2500 мм	Под нержавеющую сталь E4/C31	**BO 5782532**
3000 мм	Анодированный алюминий E6/EV1	**BO 5783031**
3000 мм	Под нержавеющую сталь E4/C31	**BO 5783032**

Макс. Вес двери	80 кг

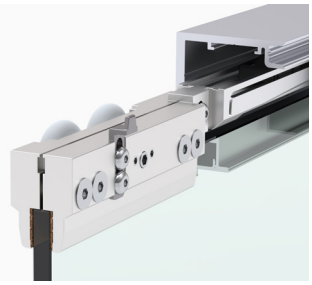

ОБЪЕМ ПОСТАВКИ:

1x	Несущий трек
1x	Декоративная крышка
2x	Каретка
2x	Демпфер
1x	Напольная направляющая
1x	Канал для глухого остекления

ℹ Для закаленного стекла 8 - 12 мм · для триплекса 8,76 - 12,76 мм · Глухая створка: закаленное стекло 8 - 10 мм, триплекс 8,76 - 10,76 мм · Нет необходимости в вырезах на стекле · Минимальная ширина створки 790 мм · Профиль с просверленными отверстиями

Профиль Bohle MasterTrack FT для настенного монтажа

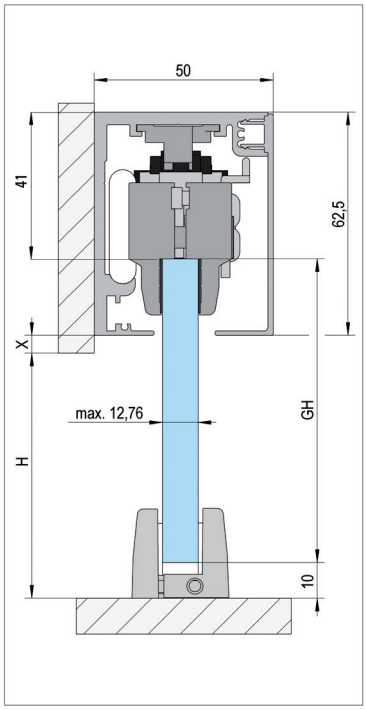

ДЛИНА	ОТДЕЛКА	АРТИКУЛ
3000 мм	**Анодированный алюминий E6/EV1**	**BO 5703011**
3000 мм	Под нержавеющую сталь E4/C31	**BO 5703012**
4000 мм	Анодированный алюминий E6/EV1	**BO 5704011**
4000 мм	Под нержавеющую сталь E4/C31	**BO 5704012**
6000 мм	Анодированный алюминий E6/EV1	**BO 5706011**
6000 мм	Под нержавеющую сталь E4/C31	**BO 5706012**

ОБЪЕМ ПОСТАВКИ:

1x	Несущий трек
1x	Декоративная крышка

Профиль с просверленными отверстиями

Профиль Bohle MasterTrack FT для потолочного монтажа

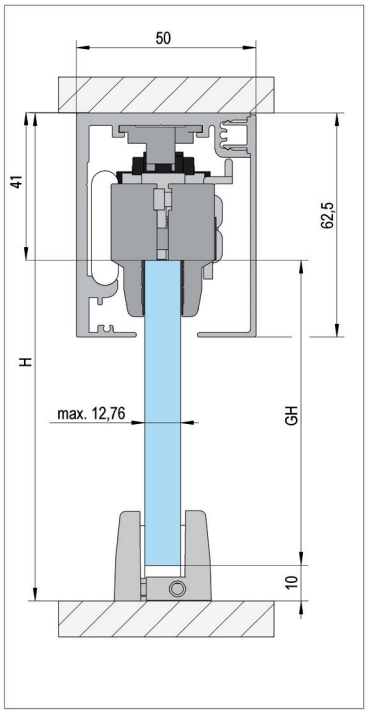

ДЛИНА	ОТДЕЛКА	АРТИКУЛ
3000 мм	**Анодированный алюминий E6/EV1**	**BO 5703021**
3000 мм	Под нержавеющую сталь E4/C31	**BO 5703022**
4000 мм	Анодированный алюминий E6/EV1	**BO 5704021**
4000 мм	Под нержавеющую сталь E4/C31	**BO 5704022**
6000 мм	Анодированный алюминий E6/EV1	**BO 5706021**
6000 мм	Под нержавеющую сталь E4/C31	**BO 5706022**

ОБЪЕМ ПОСТАВКИ:

1x	Несущий трек
1x	Декоративная крышка

Профиль с просверленными отверстиями.

Профиль Bohle MasterTrack FT для потолочного крепления с глухой створкой

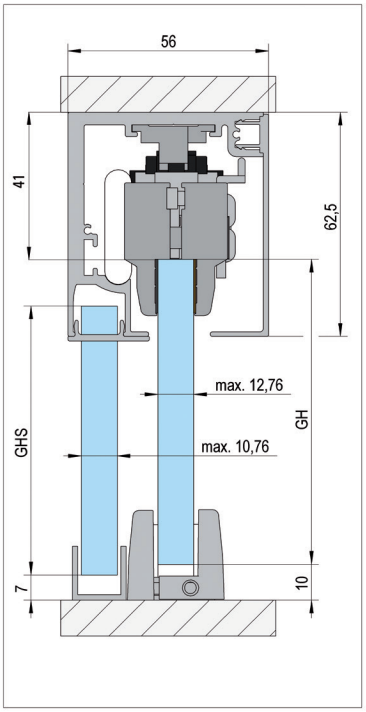

ДЛИНА	ОТДЕЛКА	АРТИКУЛ
3000 мм	**Анодированный алюминий E6/EV1**	BO 5703031
3000 мм	Под нержавеющую сталь E4/C31	BO 5703032
4000 мм	Анодированный алюминий E6/EV1	BO 5704031
4000 мм	Под нержавеющую сталь E4/C31	BO 5704032
6000 мм	Анодированный алюминий E6/EV1	BO 5706031
6000 мм	Под нержавеющую сталь E4/C31	BO 5706032

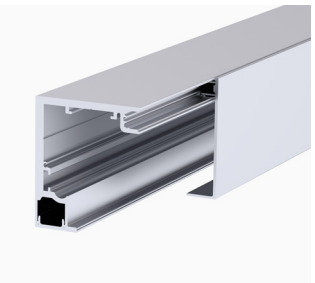

ОБЪЕМ ПОСТАВКИ:

1x	Несущий трек
1x	Декоративная крышка

Профиль с просверленными отверстиями.

Набор кареток Bohle MasterTrack FTс демпфером

МАКС.ВЕС	МИНИМАЛЬНАЯ ШИРИНА СТВОРКИ	АРТИКУЛ
60 кг	**600 мм**	BO 5706000
80 кг	790 мм	BO 5708000
120 кг	905 мм	BO 5701200
150 кг	905 мм	BO 5701500

Для закаленного стекла 8 - 12 мм · для триплекса 8,76 - 12,76 мм · Глухая створка: закаленное стекло 8 - 10 мм, триплекс 8,76 - 10,76 мм. Нет необходимости в вырезах на стекле · Можно использовать для модернизации до двустворчатой системы (60+80 кг).

ОБЪЕМ ПОСТАВКИ:

2x	Каретка
2x	Демпфер
2x	Спусковой механизм для демпфера

Напольная направляющая Bohle MasterTrack FT

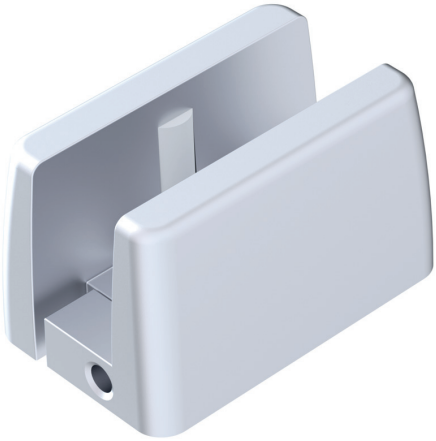

ОТДЕЛКА	АРТИКУЛ
Анодированный алюминий E6/EV1	BO 5700005
Под нержавеющую сталь E4/C31	BO 5700006

Торцевые заглушки Bohle MasterTrack FT

ОТДЕЛКА	АРТИКУЛ
Анодированный алюминий E6/EV1	BO 5700011
Под нержавеющую сталь E4/C31	BO 5700012

ОБЪЕМ ПОСТАВКИ:

2x Торцевые заглушки

Набор аксессуаров Bohle MasterTrack FT Synchro

ОПИСАНИЕ	АРТИКУЛ
Подходит для всех систем MasterTrack FT	BO 5700020

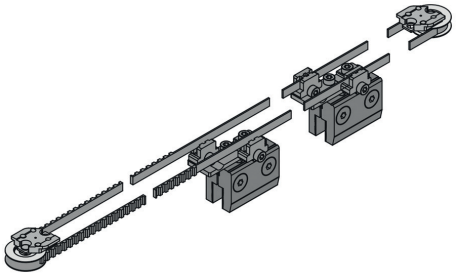

Компания Bohle по всему миру

Germany

Bohle AG · Head Office
42781 Haan
T +49 2129 5568-100
info@bohle.de

Austria I Hungary Slovenia

Bohle GmbH
1230 Wien
T +43 1 804 4853-0
info@bohle.at

Benelux

Bohle Benelux B.V.
3905 LX Veenendaal
T +31 318 553151
info@bohle.nl

China

Bohle Trading Co., Ltd
Tianhe District, Guangzhou
T +86-20-38105870
jiang.du@bohle.de

Croatia

Bohle d.o.o.
51000 Rijeka
T +385 051-329-566
mario.perica@bohle.hr

Estonia

Bohle Baltic
13619 Tallinn
T +372 6112-826
info@bohle.ee

France

Bohle AG · Departement Français
42781 Haan, Germany
T +49 2129 5568-222
france@bohle.de

Italy

Bohle Italia s.r.l.
20080 Vermezzo (MI)
T +39 02 94967790
info@bohle.it

Russia

Bohle Москва
108811 Москва
T +7 495 230-94-00
info@bohle.ru

Russia

Bohle Санкт Петербург
198020 Санкт Петербург
T +7 812 4452792
info@bohle.spb.ru

Spain I Portugal

Bohle Complementos del Vidrio S.A.U.
08907 L´Hospitalet (Barcelona)
T +34 932 615 361
info@bohle.es

South Africa

Bohle Glass Equipment (Pty) Ltd.
2125 Gauteng
T +27 11 792-6430
info@bohle.co.za

Sweden

Bohle Scandinavia AB
14175 Kungens Kurva
T +46 8 449 57 50
info@bohle.se

United Kingdom Ireland

Bohle Ltd.
Dukinfield, Cheshire, SK16 4PP
T +44 161 3421100
info@bohle.ltd.uk

USA

Bohle America
Charlotte, NC 28273
T+ (877) 678-2021
info@bohle-america.com

www.bohle.com

KA XXXXXX · 2018-XXXX · 09-18