Bohle

MasterTrack® ST

Максимальный комфорт в душевой

Максимальный комфорт в душевой благодаря новой системе раздвижных дверей

Система для душевых кабин MasterTrack® ST - это высокотехнологичная система раздвижных дверей, которая поражает не только минималистичным дизайном и технической продуманностью, но и впечатляющей простотой монтажа.

Зажимной механизм позволяет отказаться от просверливания стекла и значительно облегчает установку. Специальные зажимные вкладыши обеспечивают надежное и прочное крепление стекла. Необычайная плавность хода системы обусловлена технически выверенной конструкцией кареток, а также запатентованным цельнометаллическим амортизатором с высококачественными гидравлическими элементами. Вместе они образуют оптимально функционирующий единый механизм, который позволяет перемещать раздвижные двери мягко и плавно.

Решение для душевых MasterTrack® ST подходит для душевых, установленных в нише, угловых и отдельно стоящих, грузоподъемность системы до 40 кг. Эта система применима как для маленьких ванных комнат, в которых необходима экономия пространства, так и для просторных душевых кабин (до 2 м). Напольная направляющая системы вариативна, ее можно устанавливать на выбор либо с порожком, либо без. Для более благородного внешнего вида в исполнении без порожка соединительный элемент на напольной направляющей можно даже снять. Узкая щель (12 мм) между глухим остеклением и раздвижной дверью минимизирует попадание воды наружу при приеме душа.

Безопасное и надежное крепление стекла за счет специальных вставок
Прямоугольный порог

Обзор преимуществ

- Впечатляющая плавность хода с высококачественной системой амортизации
- Нет необходимости в работах по стеклу, например в просверливании отверстий
- Идеальная передача усилия и надежная защита от соскакивания
- Быстрый монтаж; система настраивается с фронтальной стороны
- Регулируется по высоте +/- 3 мм

Варианты установки

Двустворчатое угловое решение

Решение в нишу

П-образное решение

Одностворчатое угловое решение

Набор Bohle MasterTrack® ST решение для ниши

- Макс. Вес двери 40 kg
- Для стекла толщиной 8 mm
- Нет необходимости в вырезах на стекле
- Минимальная ширина двери с односторонним демпфером: 400 mm
- Минимальная ширина двери с двусторонним демпфером: 600 mm

Объем поставки
1x Несущий трек, 1x Декоративная крышка,
1x Канал для глухого остекления, 2x Каретка,
2x стопор, 2x Настенный держатель,
1x Напольная направляющая, 1x Зажимной
уплотнитель для глухого остекления

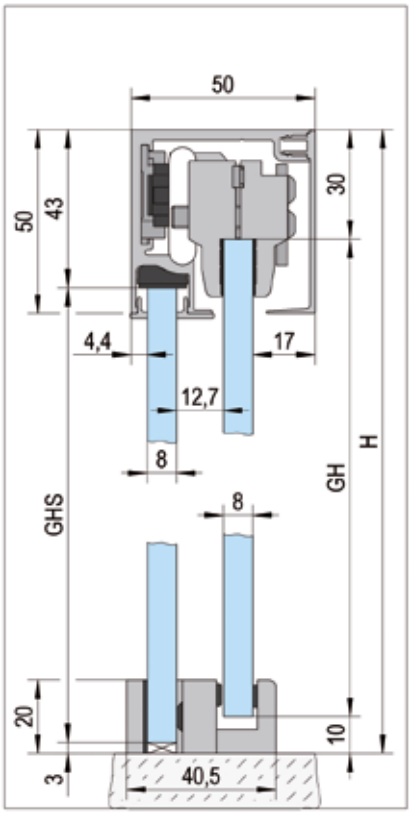

ⓘ Демпфер необходимо заказывать отдельно: BO 5700051 · Порог необходимо заказывать отдельно: BO 5700052 / BO 5700053 · Монтажный комплект для крепления направляющего трека к неподвижной створке (Одностворчатое угловое решение / П-образное решение) заказывается отдельно: BO 5700045 / BO 5700046 · Внимание: уплотнитель для дверной створки не входит в объем поставки

ДЛИНА · ПОВЕРХНОСТЬ	АРТ.
1.200 mm · цвет анодированный алюминий E6/C0	BO 5741541
1.200 mm · полированный алюминий E8/C0	BO 5741543
2.000 mm · цвет анодированный алюминий E6/C0	BO 5742041
2.000 mm · полированный алюминий E8/C0	BO 5742043

Набор Bohle MasterTrack® ST двустворчатое угловое решение

- Макс. Вес двери 40 kg
- Для стекла толщиной 8 mm
- Нет необходимости в вырезах на стекле
- Минимальная ширина двери с односторонним демпфером: 400 mm
- Минимальная ширина двери с двусторонним демпфером: 600 mm

Объем поставки
2x Несущий трек, 2x Декоративная крышка,
2x Канал для глухого остекления, 4x Каретка,
4x стопор, 2x Настенный держатель, 2x Напольная
направляющая, 2x Зажимной уплотнитель для
глухого остекления, 1x Коннектор для несущего
профиля, 1x Угловой коннектор для порога

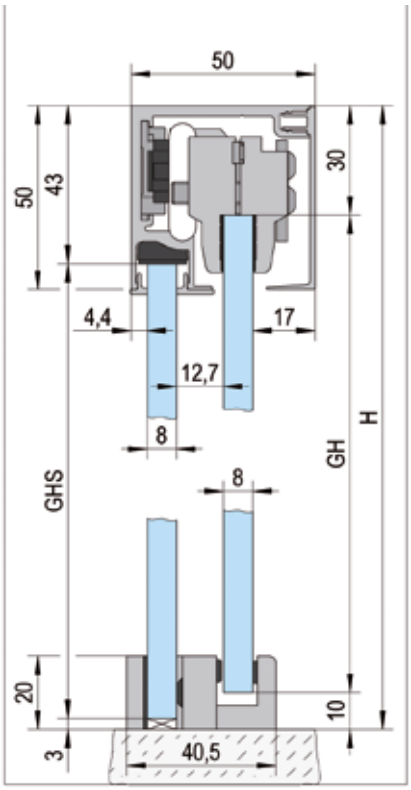

ⓘ Демпфер необходимо заказывать отдельно: BO 5700051 · Порог необходимо заказывать отдельно: BO 5700052 / BO 5700053 · Монтажный комплект для крепления направляющего трека к неподвижной створке (Одностворчатое угловое решение / П-образное решение) заказывается отдельно: BO 5700045 / BO 5700046 · Внимание: уплотнитель для дверной створки не входит в объем поставки

ДЛИНА · ПОВЕРХНОСТЬ	АРТ.
1.000 x 1.000 mm · цвет анодированный алюминий E6/C0	BO 5741051
1.000 x 1.000 mm · полированный алюминий E8/C0	BO 5741053

Монтажный комплект для стекла Bohle MasterTrack® ST

- Макс. Вес двери 40 kg

ⓘ для крепления направляющей к глухому остеклению
(Одностворчатое угловое решение / П-образное решение)

Объем поставки
1x Адаптер для крепления стекла слева
1x Адаптер для крепления стекла справа
2x Заглушки для порожка

ПОВЕРХНОСТЬ	АРТ.
цвет анодированный алюминий E6/C0	BO 5700045
полированный алюминий E8/C0	BO 5700046

Доводчик Bohle MasterTrack® ST

- Макс. Вес двери 40 kg
- Минимальная ширина двери с односторонним демпфером: 400 mm
- Минимальная ширина двери с двусторонним демпфером: 600 mm

ⓘ опциональный демпфер для всех систем раздвижных дверей MasterTrack® ST

	АРТ.
	BO 5700051

Порог Bohle MasterTrack® ST

ⓘ опциональный порог для всех систем раздвижных дверей MasterTrack® ST · Размеры 20 x 10 mm

ДЛИНА · ПОВЕРХНОСТЬ	АРТ.
1.000 mm · цвет анодированный алюминий E6/C0	BO 5700052
1.000 mm · полированный алюминий E8/C0	BO 5700053

Bohle AG
Ленинский район
Бизнес Центр Румянцево
стр.1, блок А, п.9 офис 721А
108811 Москва

T +7 495 230-94-00
+7 495 230-94-04
F +7 499 940-93-93

info@bohle.ru
www.bohle.com

Bohle AG
Ул. Бумажная 9, корп. 1/А,
офис 433
198020 Санкт Петербург

T +7 812 4452792
F +7 812 4452793

info@bohle.spb.ru
www.bohle.com

2020-8069 · RU