Bohle

# MasterTrack FT

## El sistema de puertas correderas de vidrio de clase superior

Experimente una suavidad de movimiento a otro nivel

## Bohle MasterTrack FT 60, Juego montaje a pared, incluye mecanismo de amortiguación

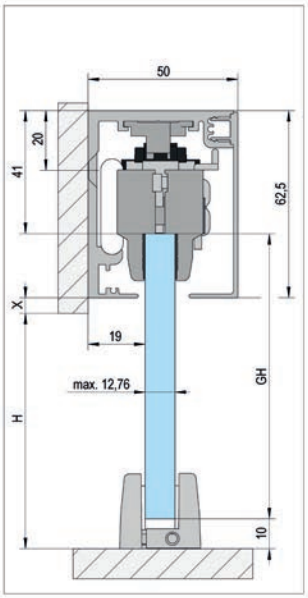


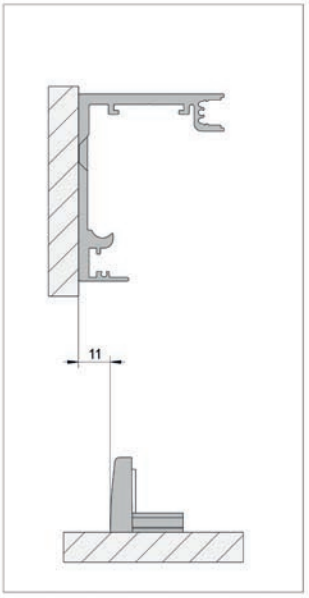


| LONGITUD | ACABADO | REF |
|---|---|---|
| 2000 mm | Color aluminio E6/EV1 | BO 5762011 |
| 2000 mm | Efecto acero inoxidable E4/C31 | BO 5762012 |
| 2500 mm | Color aluminio E6/EV1 | BO 5762511 |
| 2500 mm | Efecto acero inoxidable E4/C31 | BO 5762512 |

| | |
|---|---|
| Peso máximo de puerta | 60 kgs |

INCLUIDO EN LA ENTREGA:

| | |
|---|---|
| 1x | Perfil superior |
| 1x | Tapa frontal |
| 2x | Carros |
| 2x | Mecanismos de amortiguación |
| 1x | Guiador de suelo |
| 2x | Tapas laterales |

ℹ Espesor puerta: vidrio templado 8 - 12 mm, vidrio laminado 8,76 - 12,76 mm · No requiere mecanizar el vidrio. · Ancho mínimo de puerta 600 mm · Perfil con taladros

## Bohle MasterTrack FT 60, Juego montaje a techo, incluye mecanismo de amortiguación

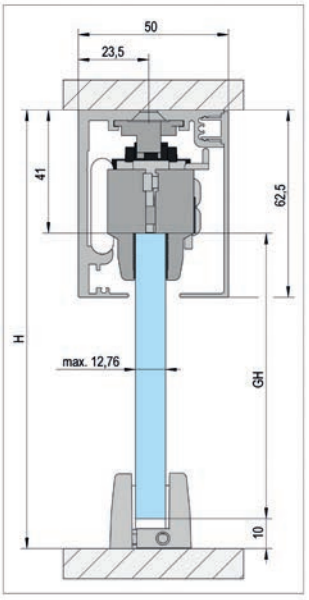


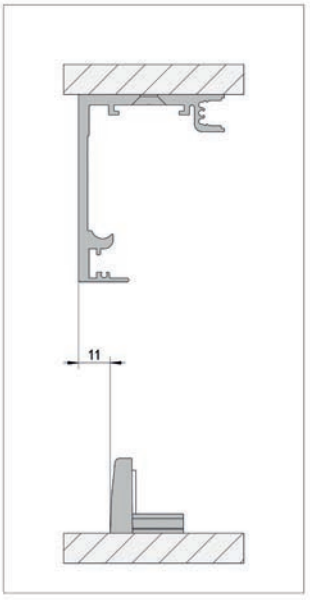


| LONGITUD | ACABADO | REF |
|---|---|---|
| 2000 mm | Color aluminio E6/EV1 | BO 5762021 |
| 2000 mm | Efecto acero inoxidable E4/C31 | BO 5762022 |
| 2500 mm | Color aluminio E6/EV1 | BO 5762521 |
| 2500 mm | Efecto acero inoxidable E4/C31 | BO 5762522 |

| | |
|---|---|
| No incluye tapas laterales | |
| Peso máximo de puerta | 60 kg |

INCLUIDO EN LA ENTREGA:

| | |
|---|---|
| 1x | Perfil superior |
| 1x | Tapa frontal |
| 2x | Carros |
| 2x | Mecanismos de amortiguación |
| 1x | Guiador de suelo |

ℹ Espesor puerta: vidrio templado 8 - 12 mm, vidrio laminado 8,76 - 12,76 mm · No requiere mecanizar el vidrio. · Ancho mínimo de puerta 600 mm · Perfil con taladros

## Bohle MasterTrack FT 60, Juego montaje a techo con vidrio fijo y mecanismo de amortiguación

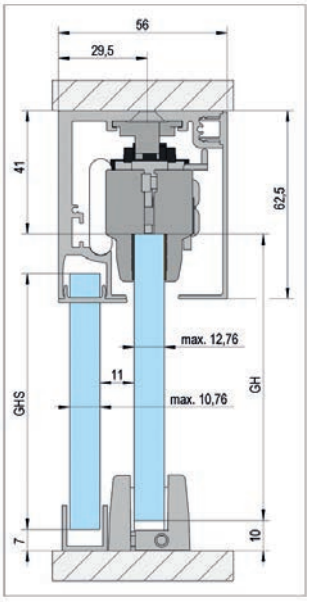


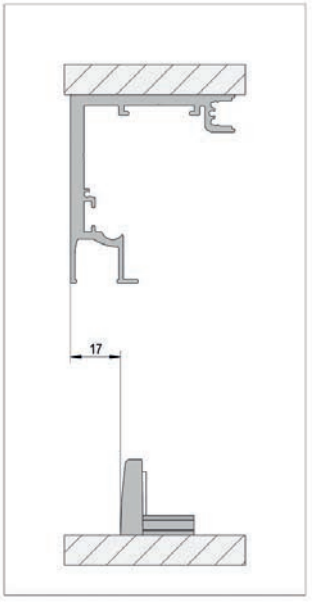


| LONGITUD | ACABADO | REF |
|---|---|---|
| 2000 mm | Color aluminio E6/EV1 | BO 5762031 |
| 2000 mm | Efecto acero inoxidable E4/C31 | BO 5762032 |
| 2500 mm | Color aluminio E6/EV1 | BO 5762531 |
| 2500 mm | Efecto acero inoxidable E4/C31 | BO 5762532 |

No incluye tapas laterales

| | |
|---|---|
| Peso máximo de puerta | 60 kg |

INCLUIDO EN LA ENTREGA:

| | |
|---|---|
| 1x | Perfil superior |
| 1x | Tapa frontal |
| 2x | Carros |
| 2x | Mecanismos de amortiguación |
| 1x | Guiador de suelo |
| 1x | Perfil de cobertura para perfil de acristalamiento fijo |

ⓘ Espesor puerta: vidrio templado 8 - 12 mm, vidrio laminado 8,76 - 12,76 mm · Espesor vidrio fijo: vidrio templado 8 - 10 mm, vidrio laminado 8,76 - 10,76 mm · No requiere mecanizar el vidrio. · Ancho mínimo de puerta 600 mm · Perfil con taladros

## Bohle MasterTrack FT 80, Juego montaje a pared, incluye mecanismo de amortiguación

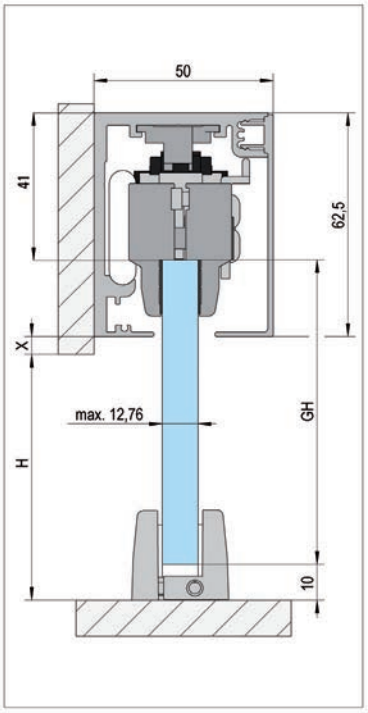


| LONGITUD | ACABADO | REF |
|---|---|---|
| 2000 mm | Color aluminio E6/EV1 | BO 5782011 |
| 2000 mm | Efecto acero inoxidable E4/C31 | BO 5782012 |
| 2500 mm | Color aluminio E6/EV1 | BO 5782511 |
| 2500 mm | Efecto acero inoxidable E4/C31 | BO 5782512 |
| 3000 mm | Color aluminio E6/EV1 | BO 5783011 |
| 3000 mm | Efecto acero inoxidable E4/C31 | BO 5783012 |

| | |
|---|---|
| Peso máximo de puerta | 80 kg |

INCLUIDO EN LA ENTREGA:

| | |
|---|---|
| 1x | Perfil superior |
| 1x | Tapa frontal |
| 2x | Carros |
| 2x | Mecanismos de amortiguación |
| 1x | Guiador de suelo |
| 2x | Tapas laterales |

ⓘ Espesor puerta: vidrio templado 8 - 12 mm, vidrio laminado 8,76 - 12,76 mm · No requiere mecanizar el vidrio. · Perfil con taladros · Ancho mínimo de puerta 790 mm

## Bohle MasterTrack FT 80, Juego montaje a techo, incluye mecanismo de amortiguación

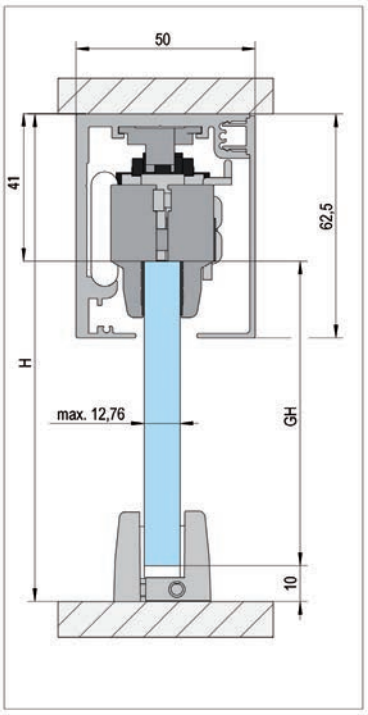


| LONGITUD | ACABADO | REF |
|---|---|---|
| 2000 mm | Color aluminio E6/EV1 | BO 5782021 |
| 2000 mm | Efecto acero inoxidable E4/C31 | BO 5782022 |
| 2500 mm | Color aluminio E6/EV1 | BO 5782521 |
| 2500 mm | Efecto acero inoxidable E4/C31 | BO 5782522 |
| 3000 mm | Color aluminio E6/EV1 | BO 5783021 |
| 3000 mm | Efecto acero inoxidable E4/C31 | BO 5783022 |

No incluye tapas laterales

Peso máximo de puerta 80 kg

INCLUIDO EN LA ENTREGA:

| | |
|---|---|
| 1x | Perfil superior |
| 1x | Tapa frontal |
| 2x | Carros |
| 2x | Mecanismos de amortiguación |
| 1x | Guiador de suelo |

ℹ Espesor puerta: vidrio templado 8 - 12 mm, vidrio laminado 8,76 - 12,76 mm · No requiere mecanizar el vidrio. · Perfil con taladros · Ancho mínimo de puerta 790 mm

## Bohle MasterTrack FT 80, Juego montaje a techo con vidrio fijo y mecanismo de amortiguación

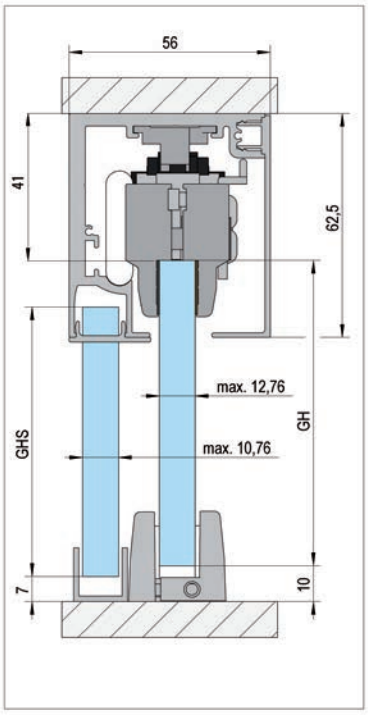


| LONGITUD | ACABADO | REF |
|---|---|---|
| 2000 mm | Color aluminio E6/EV1 | BO 5782031 |
| 2000 mm | Efecto acero inoxidable E4/C31 | BO 5782032 |
| 2500 mm | Color aluminio E6/EV1 | BO 5782531 |
| 2500 mm | Efecto acero inoxidable E4/C31 | BO 5782532 |
| 3000 mm | Color aluminio E6/EV1 | BO 5783031 |
| 3000 mm | Efecto acero inoxidable E4/C31 | BO 5783032 |

No incluye tapas laterales

Peso máximo de puerta 80 kg

INCLUIDO EN LA ENTREGA:

| | |
|---|---|
| 1x | Perfil superior |
| 1x | Tapa frontal |
| 2x | Carros |
| 2x | Mecanismos de amortiguación |
| 1x | Guiador de suelo |
| 1x | Perfil de cobertura para perfil de acristalamiento fijo |

ℹ Espesor puerta: vidrio templado 8 - 12 mm, vidrio laminado 8,76 - 12,76 mm · Espesor vidrio fijo: vidrio templado 8 - 10 mm, vidrio laminado 8,76 - 10,76 mm · No requiere mecanizar el vidrio. · Perfil con taladros · Ancho mínimo de puerta 790 mm

## Bohle MasterTrack FT Juego de perfiles, montaje a pared

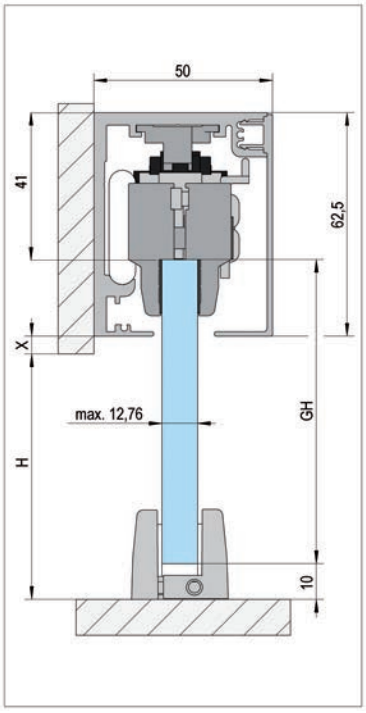


| LONGITUD | ACABADO | REF |
|---|---|---|
| 3000 mm | Color aluminio E6/EV1 | BO 5703011 |
| 3000 mm | Efecto acero inoxidable E4/C31 | BO 5703012 |
| 4000 mm | Color aluminio E6/EV1 | BO 5704011 |
| 4000 mm | Efecto acero inoxidable E4/C31 | BO 5704012 |
| 6000 mm | Color aluminio E6/EV1 | BO 5706011 |
| 6000 mm | Efecto acero inoxidable E4/C31 | BO 5706012 |

INCLUIDO EN LA ENTREGA:

1x Perfil superior
1x Tapa frontal

Perfil con taladros - No incluye tapas laterales

## Bohle MasterTrack FT Juego de perfiles, montaje a techo

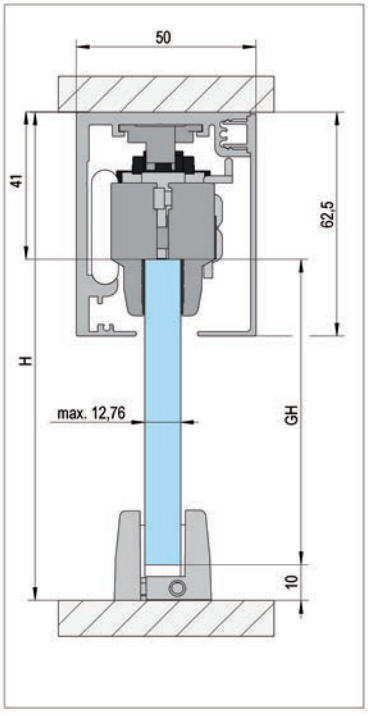


| LONGITUD | ACABADO | REF |
|---|---|---|
| 3000 mm | Color aluminio E6/EV1 | BO 5703021 |
| 3000 mm | Efecto acero inoxidable E4/C31 | BO 5703022 |
| 4000 mm | Color aluminio E6/EV1 | BO 5704021 |
| 4000 mm | Efecto acero inoxidable E4/C31 | BO 5704022 |
| 6000 mm | Color aluminio E6/EV1 | BO 5706021 |
| 6000 mm | Efecto acero inoxidable E4/C31 | BO 5706022 |

INCLUIDO EN LA ENTREGA:

1x Perfil superior
1x Tapa frontal

Perfil con taladros - No incluye tapas laterales

## Bohle MasterTrack FT Juego de perfiles, Montaje a techo con vidrio fijo

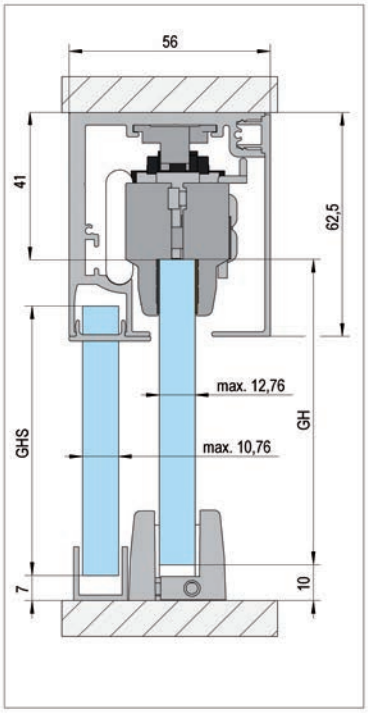


| LONGITUD | ACABADO | REF |
|---|---|---|
| 3000 mm | Color aluminio E6/EV1 | BO 5703031 |
| 3000 mm | Efecto acero inoxidable E4/C31 | BO 5703032 |
| 4000 mm | Color aluminio E6/EV1 | BO 5704031 |
| 4000 mm | Efecto acero inoxidable E4/C31 | BO 5704032 |
| 6000 mm | Color aluminio E6/EV1 | BO 5706031 |
| 6000 mm | Efecto acero inoxidable E4/C31 | BO 5706032 |

Perfil con taladros

INCLUIDO EN LA ENTREGA:

| | |
|---|---|
| 1x | Perfil superior |
| 1x | Tapa frontal |
| 1x | Perfil de cobertura para perfil de acristalamiento fijo |

## Bohle MasterTrack FT, juego de carros, incluye mecanismo de amortiguación a ambos lados

| PESO MÁX. DE PUERTA | ANCHURA MÍN. DE PUERTA | REF |
|---|---|---|
| 60 kg | 600 mm | BO 5706000 |
| 80 kg | 790 mm | BO 5708000 |
| 120 kg | 905 mm | BO 5701200 |
| 150 kg | 905 mm | BO 5701500 |

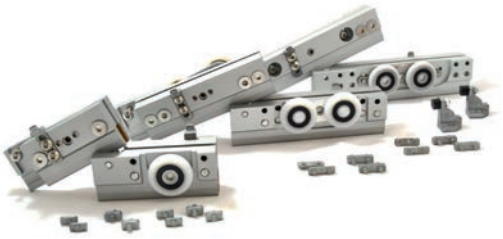

Espesor puerta: vidrio templado 8 - 12 mm, vidrio laminado 8,76 - 12,76 mm · Espesor acristalamiento fijo: vidrio templado 8 - 10 mm, vidrio laminado 8,76 - 10,76 mm · No requiere mecanizar el vidrio. · Se puede utilizar para ampliar juegos completos a sistemas de doble puerta (60+80kg).

INCLUIDO EN LA ENTREGA:

| | |
|---|---|
| 2x | Carros |
| 2x | Mecanismos de amortiguación |

## Bohle MasterTrack FT Guiador de suelo

| ACABADO | REF |
|---|---|
| Color aluminio E6/EV1 | BO 5700005 |
| Efecto acero inoxidable E4/C31 | BO 5700006 |

El guiador está compuesto de dos piezas

## Bohle MasterTrack FT, juego de tapas laterales

| ACABADO | REF |
|---|---|
| Color aluminio E6/EV1 | BO 5700011 |
| Efecto acero inoxidable E4/C31 | BO 5700012 |

INCLUIDO EN LA ENTREGA:

2x Tapas laterales

## Bohle MasterTrack FT, Juego de accesorios Synchro

| DESCRIPCIÓN | REF |
|---|---|
| Adecuado para todos los sistemas Bohle MasterTrack FT | BO 5700020 |

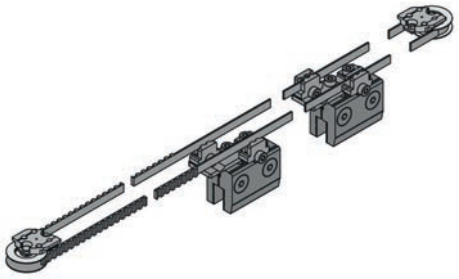

# Bohle Worldwide

## Germany

Bohle AG · Head Office
42781 Haan
T +49 2129 5568-100
info@bohle.de

## Austria I Hungary Slovenia

Bohle GmbH
1230 Wien
T +43 1 804 4853-0
info@bohle.at

## Benelux

Bohle Benelux B.V.
3905 LX Veenendaal
T +31 318 553151
info@bohle.nl

## China

Bohle Trading Co., Ltd
Tianhe District, Guangzhou
T +86-20-38105870
jiang.du@bohle.de

## Croatia

Bohle d.o.o.
51000 Rijeka
T +385 051-329-566
mario.perica@bohle.hr

## Estonia

Bohle Baltic
13619 Tallinn
T +372 6112-826
info@bohle.ee

## France

Bohle AG · Departement Français
42781 Haan, Germany
T +49 2129 5568-222
france@bohle.de

## Italy

Bohle Italia s.r.l.
20080 Vermezzo (MI)
T +39 02 94967790
info@bohle.it

## Russia

Bohle Москва
108811 Москва
T +7 495 230-94-00
info@bohle.ru

## Russia

Bohle Санкт Петербург
198020 Санкт Петербург
T +7 812 4452792
info@bohle.spb.ru

## Spain I Portugal

Bohle Complementos del Vidrio S.A.U.
08907 L´Hospitalet (Barcelona)
T +34 932 615 361
info@bohle.es

## South Africa

Bohle Glass Equipment (Pty) Ltd.
2125 Gauteng
T +27 11 792-6430
info@bohle.co.za

## Sweden

Bohle Scandinavia AB
14175 Kungens Kurva
T +46 8 449 57 50
info@bohle.se

## United Kingdom Ireland

Bohle Ltd.
Dukinfield, Cheshire, SK16 4PP
T +44 161 3421100
info@bohle.ltd.uk

## USA

Bohle America
Charlotte, NC 28273
T+ (877) 678-2021
info@bohle-america.com

www.bohle.com

KA 121ES00 · 2018-7475 · 10-18 · BL1,5